| | |
|---|---|
| | Fecha: |
| | Cliente: |
| | Proyecto: |

**2141DMT8**

Mezclador monomando empotrado a pared con válvula cerámica.2141DMT8UP = Cuerpo empotrado 2100.2141DMT8AP = Mando NR21M, caño 040D de 200 mm para bañera con inversor para ducha de mano, arandela 001G de 60 mm, arandela 2001 de 60 mm y soporte ducha de mano T8.

Ada approved.

**Flujo**

| | **Bar:** | **1,0** | **2,0** | **3,0** | **4,0** | **5,0** |
|---|---|---|---|---|---|---|
| 040D | (l/min) | 9,5 | 13,5 | 16,5 | 19,1 | 21,3 |
| T2 | (l/min) | 5,8 | 8,2 | 10,0 | 11,6 | 12,9 |

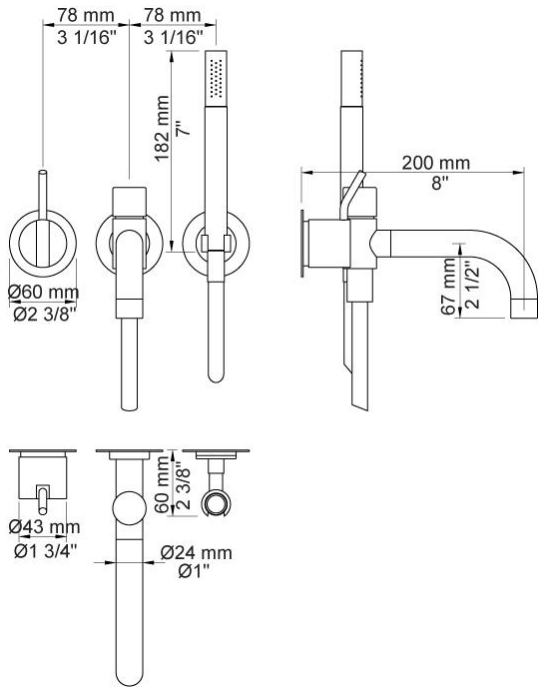


**Disponible en colores**

| | |
|---|---|
| 02 Gris | 25 Rosa |
| 04 Azul claro | 27 Negro mate |
| 05 Naranja | 28 Blanco mate |
| 06 Verde claro | 60 Negro |
| 08 Amarillo | 61 Negro cepillado |
| 09 Gris oscuro | 62 Negro profundo |
| 12 Mocca | 63 Cobre |
| 14 Rojo brillante | 64 Cobre cepillado |
| 15 Azul oscuro | 65 Oro |
| 17 Negro gloss | 70 Oro cepillado |
| 18 Blanco | Acero inoxidable cepillado |
| 19 Latón natural | Color 68, Plata |
| 20 Cromo cepillado | Cromo |
| 21 Rojo carmin | |

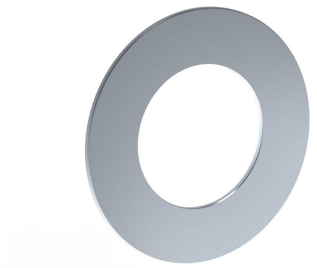

**001**
Arandela de 60 mm. Orificio Ø30 mm.

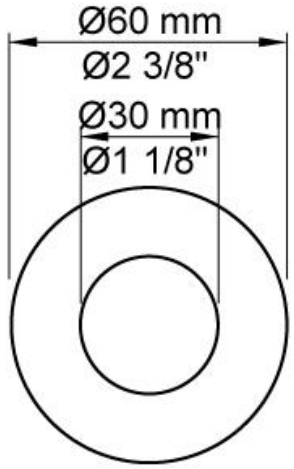


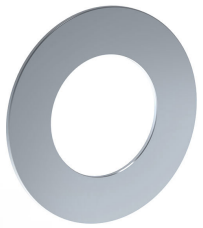

**001G**
Arandela de 60 mm. Orificio Ø33 mm.

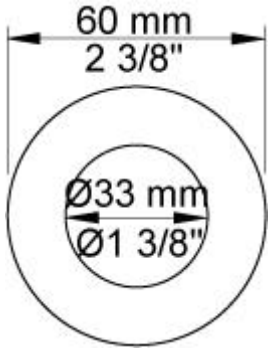

**040D**
Caño para bañera de 200 mm con inversor para ducha de mano.
Inlcuye ducha de mano T2.

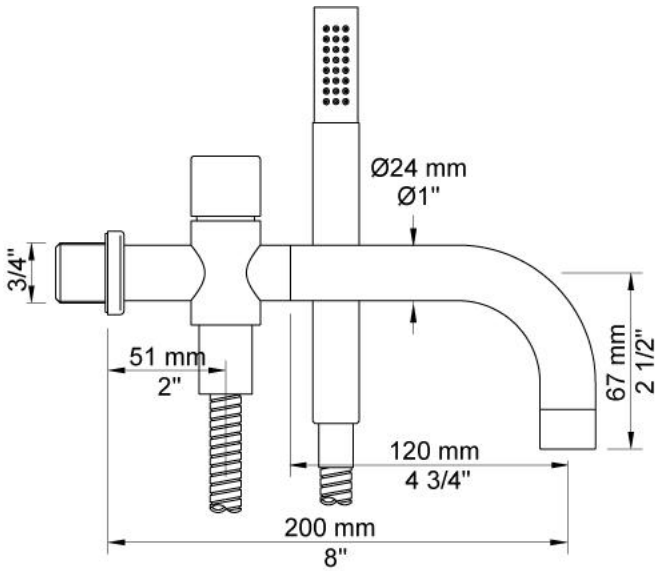

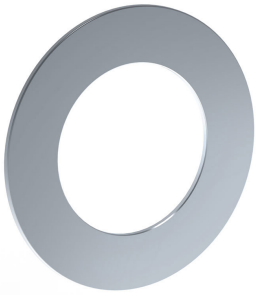

**2001**
Arandela de 60 mm. Orificio Ø39 mm.

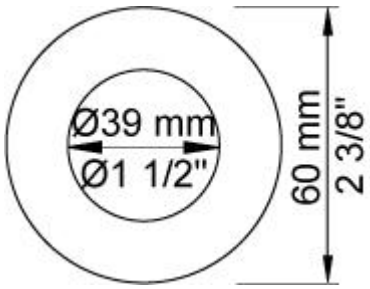

**2100**
Cuerpo empotrado para mezclador monomando para caudal alto con salida fija.

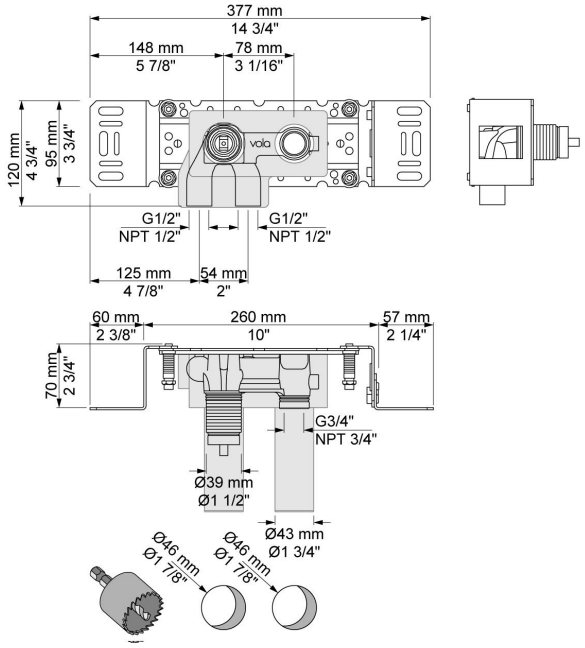

**NR21M**
Mando para cuerpo empotrado 2100, 2200, 2300, 2400 (incluidas variantes). Con palanca de 60 mm.

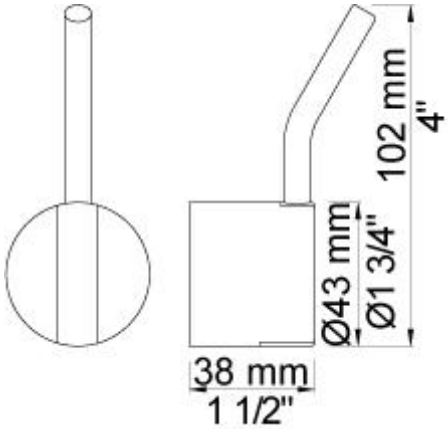

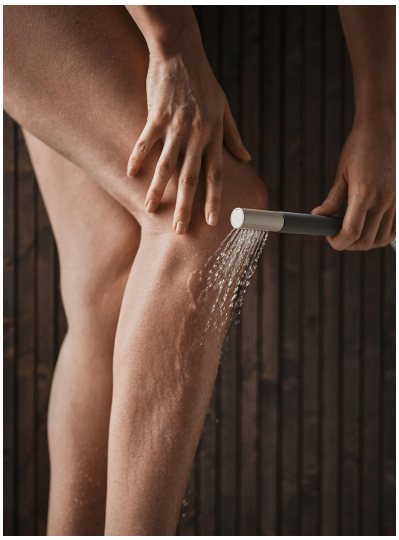

**T2**
Ducha de mano con flexo de 1.5 m.

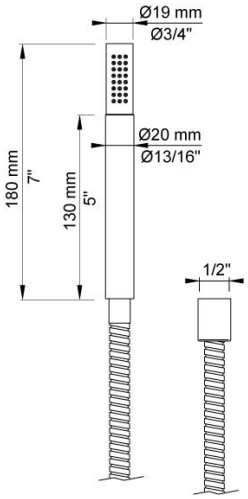
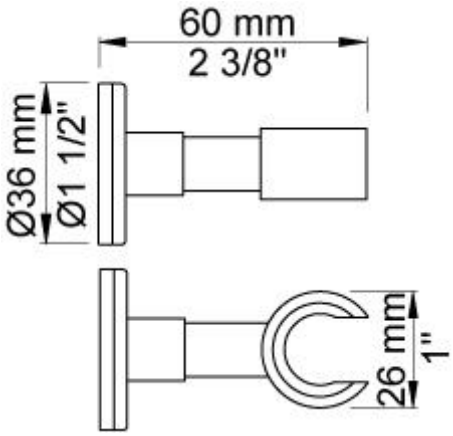
**T8**
Soporte para ducha de mano. Para montaje bajo.