	Fecha:
	Cliente:
	Proyecto:

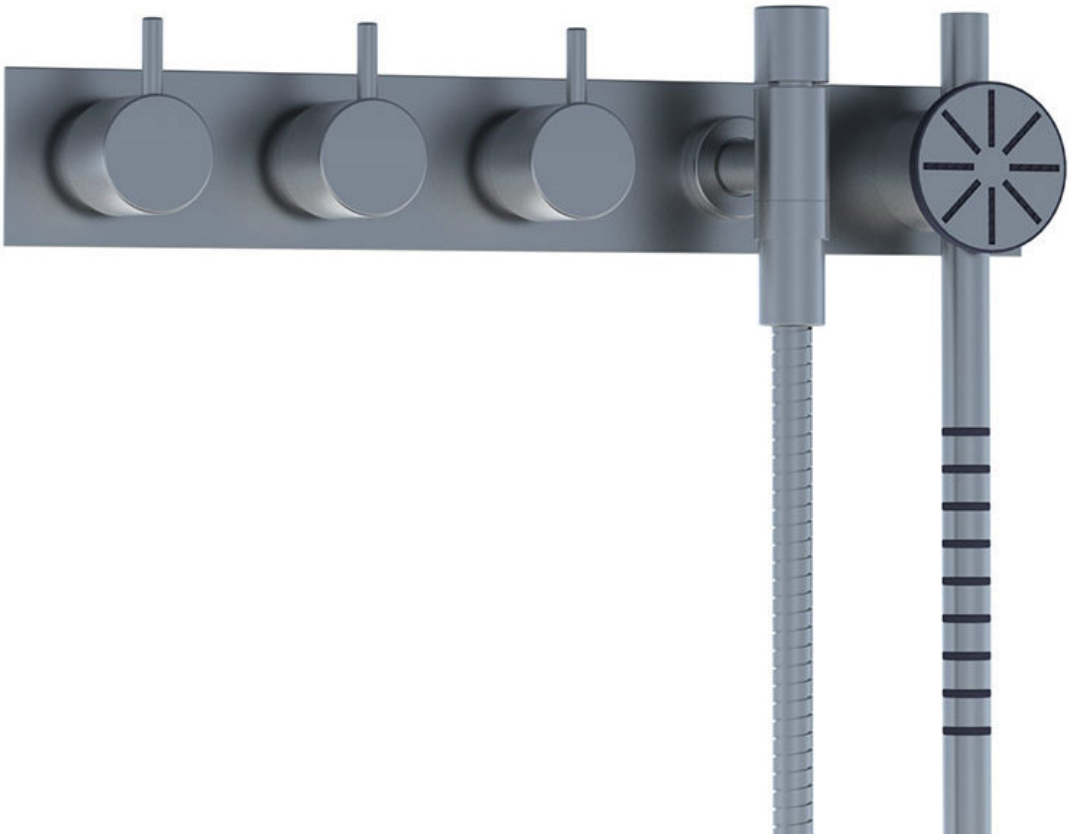

875S-081D

Mezclador doble mando empotrado a pared con inversor y válvula cerámica.875S-081DUP = Cuerpo empotrado 800N.875S-081DAP = 2 mandos NR17, mando NR19G, ducha de mano 070S con válvula de no retorno y soporte, cabeza de ducha doble 080D de 115 mm y placa de 5 orificios 005 de 60 x 387 mm.

Flujo

	Bar:	**1,0**	**2,0**	**3,0**	**4,0**	**5,0**
080	(l/min)	14,4	20,4	25,0	28,9	32,3
070S	(l/min)	6,9	9,8	12,0	13,9	15,5

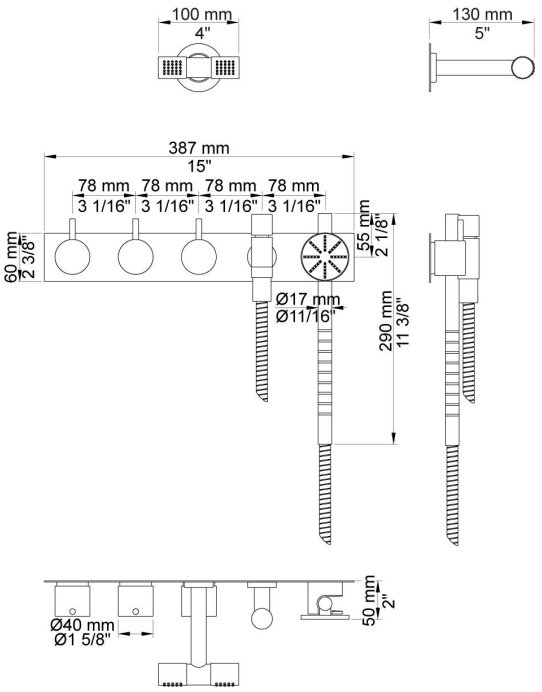

Disponible en colores

02 Gris	25 Rosa
04 Azul claro	27 Negro mate
05 Naranja	28 Blanco mate
06 Verde claro	60 Negro
08 Amarillo	61 Negro cepillado
09 Gris oscuro	62 Negro profundo
12 Mocca	63 Cobre
14 Rojo brillante	64 Cobre cepillado
15 Azul oscuro	65 Oro
17 Negro gloss	70 Oro cepillado
18 Blanco	Acero inoxidable cepillado
19 Latón natural	Color 68, Plata
20 Cromo cepillado	Cromo
21 Rojo carmin	

001
Arandela de 60 mm. Orificio Ø30 mm.

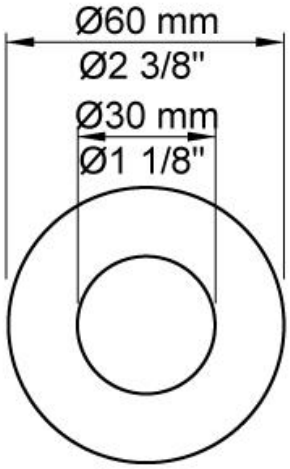

005
Placa de 5 orificios de 60 x 387 mm. Orificios Ø33, 33 mm, 33 mm, 30 mm, 33 mm.

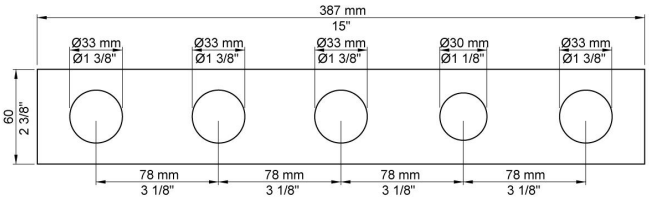

070S
Ducha de mano con válvula de no retorno y soporte. Flexo metálico.

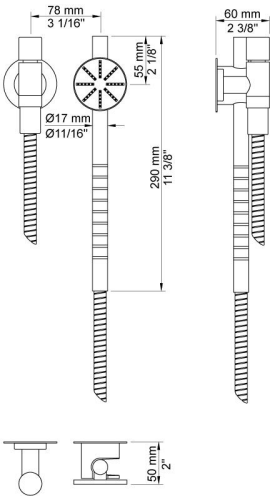

080
Cabeza de ducha 130 mm.Incluido arandela de 60 mm.

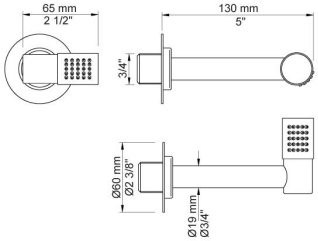

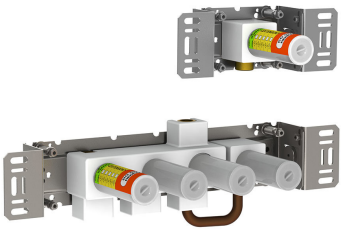

800N
Cuerpo empotrado para mezclador doble mando con inversor y salida separada 200M

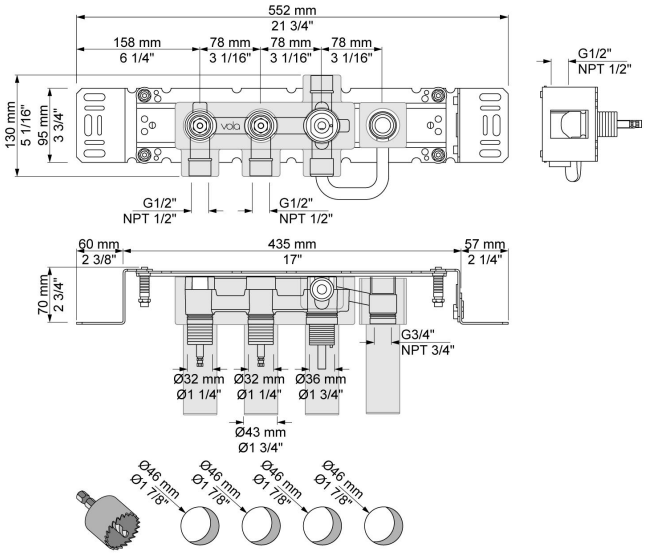

NR17
Mando para cuerpo empotrado 600, 700, 800, 900, 1500, 2800, 2900, S20, S21, S40, S42 (incluidas variantes).

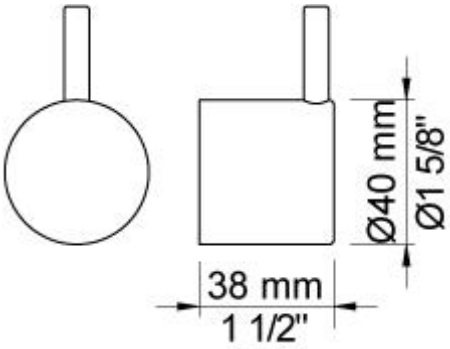
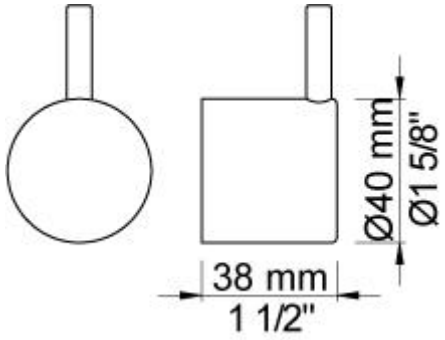
NR19G
Mando para inversor para cuerpo empotrado 400 y 800(incluidas variantes). Con palanca del mismo color (standard).