	Fecha:
	Cliente:
	Proyecto:

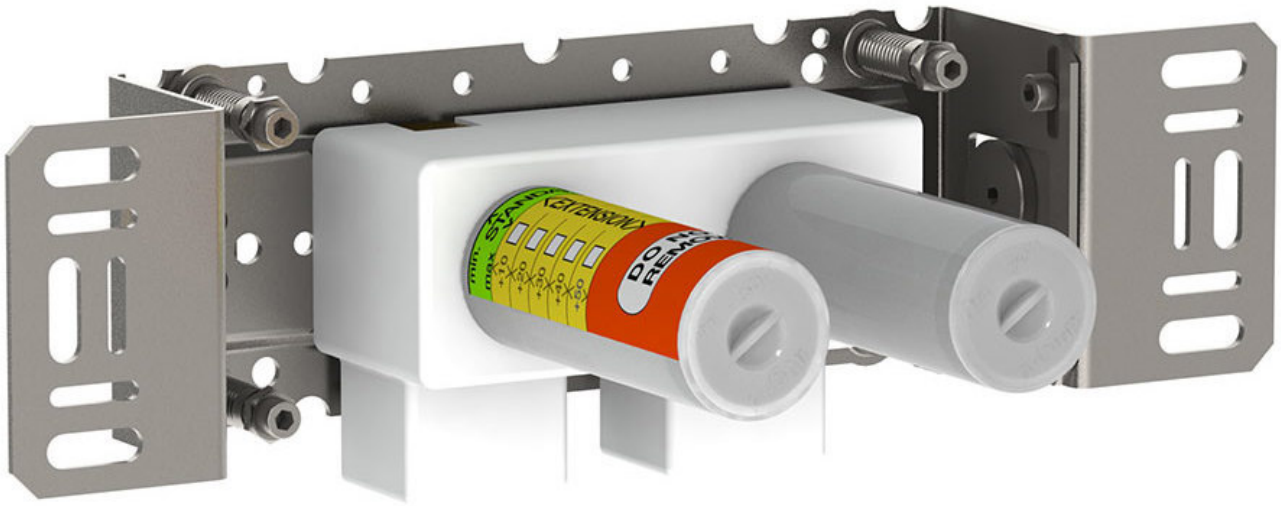

900

Cuerpo emptrado para grifería con una salida fija.

Flujo

	Bar:	**1,0**	**2,0**	**3,0**	**4,0**	**5,0**
900	(l/min)	17,3	24,5	30,0	34,6	38,7

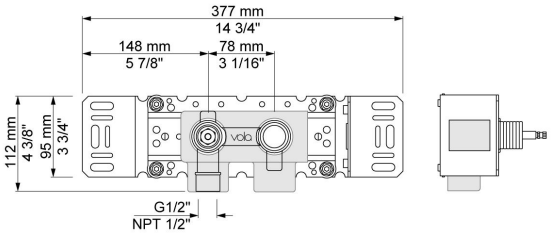

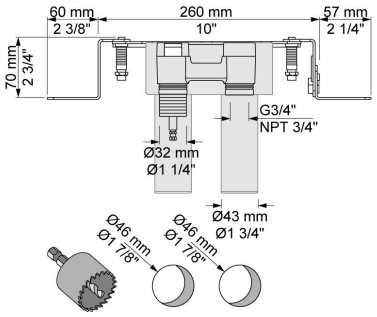

Disponible en colores

60 Negro	64 Cobre cepillado
61 Negro cepillado	65 Oro
62 Negro profundo	70 Oro cepillado
63 Cobre	Color 68, Plata