	Fecha:
	Cliente:
	Proyecto:

REACH COMPLIANCE RoHS SINTEF WRAS APPROVED PRODUCT

HV1ET36

Mezclador monomando con sensor electrónico con funcionamiento "manos libres", con dispensador de jabón sobre encimera T36. El control de temperatura está disponible con o sin palanca, HV1E es sin palanca. Los modelos sin palanca pueden ser bloqueados en una posición predeterminada durante su instalación. HV1E se suministra con baterias.Caja de válvulas para mezclador electrónico, VR2618 adjunto.

Ada approved.

Flujo

	Bar:	**1,0**	**2,0**	**3,0**	**4,0**	**5,0**
HV1E	(l/min)	2,9	4,1	5,0	5,0	5,0
HV1E [1)]	(l/min)	2,6	3,7	4,5	4,5	4,5

[1)] USA standard

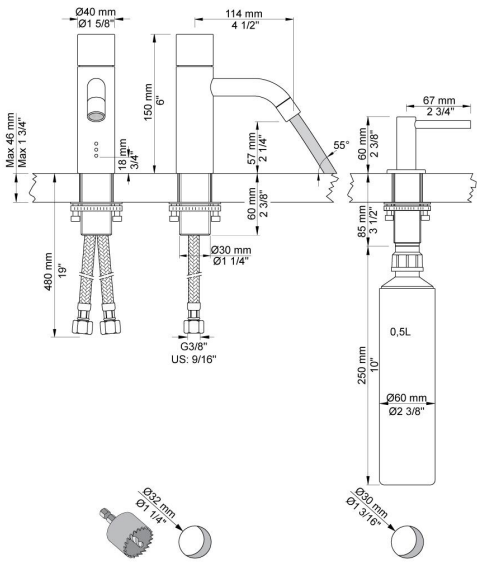

Disponible en colores

19 Latón natural	64 Cobre cepillado
20 Cromo cepillado	65 Oro
60 Negro	70 Oro cepillado
61 Negro cepillado	Acero inoxidable cepillado
62 Negro profundo	Color 68, Plata
63 Cobre	Cromo

HV1E
Mezclador monomando con sensor electrónico con funcionamiento "manos libres". Altura de 150 mm. El control de temperatura está disponible con o sin palanca, HV1E es sin palanca. Los modelos sin palanca pueden ser bloqueados en una posición predeterminada durante su instalación.HV1E se suministra con baterias.Caja de válvulas para mezclador electrónico, VR2618 incluido.

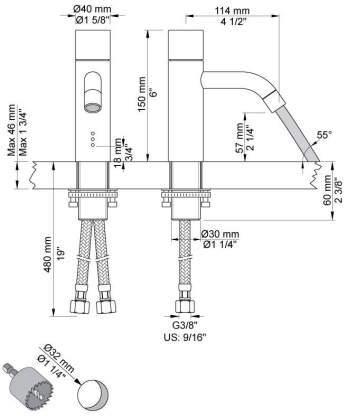

T36
Dispensador de jabón sobre encimera.Puede utilizarse con jabón pH neutro (pH entre 4,5 - 7,5).Viscosidad aproximada 1500cP - 2000cP a 20º.Dispensador de jabón sobre encimera.

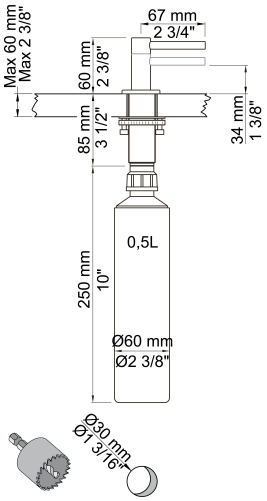
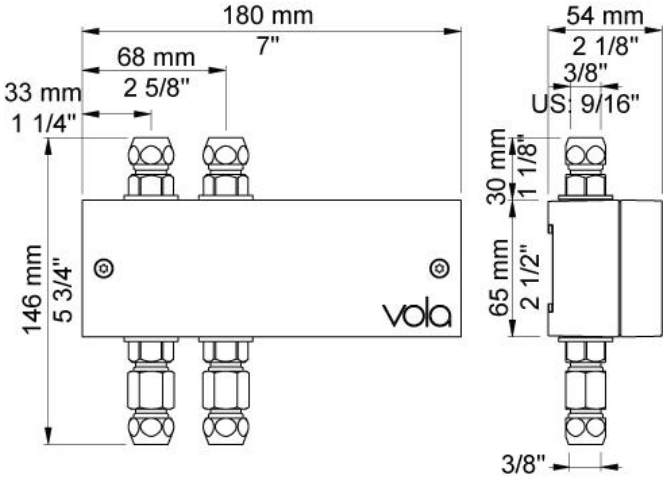
VR2618
Caja de válvulas para mezclador electrónico.