	Fecha:
	Cliente:
	Proyecto:

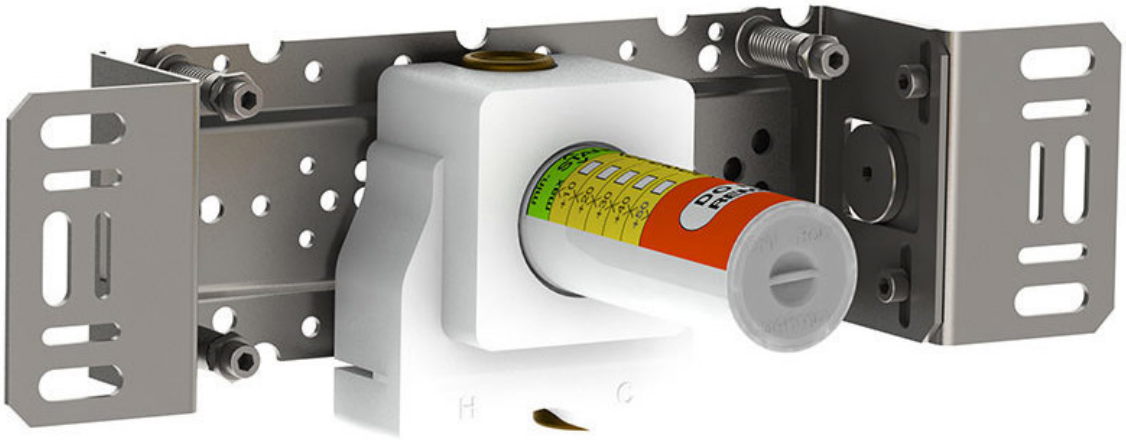

200V

Cuerpo empotrado para mezclador monomando.

Flujo

	Bar:	**1,0**	**2,0**	**3,0**	**4,0**	**5,0**
200V	(l/min)	8,7	12,2	15,0	17,3	19,4

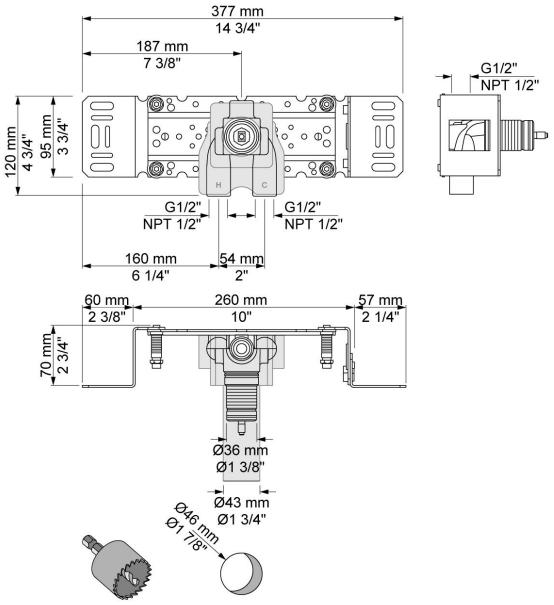

Disponible en colores