	Fecha:
	Cliente:
	Proyecto:

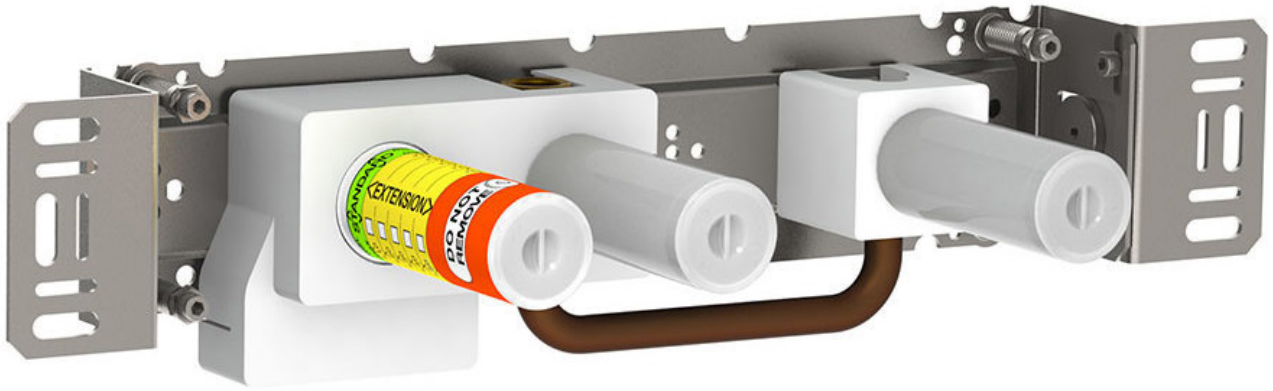

2400FV

Cuerpo empotrado para mezclador monomando para caudal alto con inversor.

Flujo

	Bar:	**1,0**	**2,0**	**3,0**	**4,0**	**5,0**
2400FV	(l/min)	12,7	18,0	22,0	25,4	28,4

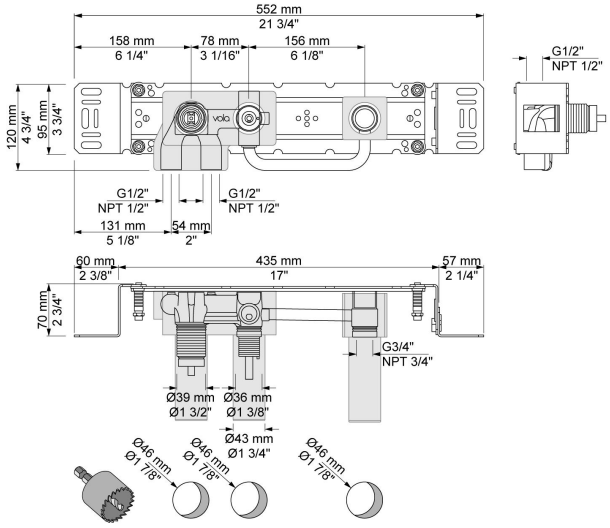

Disponible en colores