	Fecha:
	Cliente:
	Proyecto:

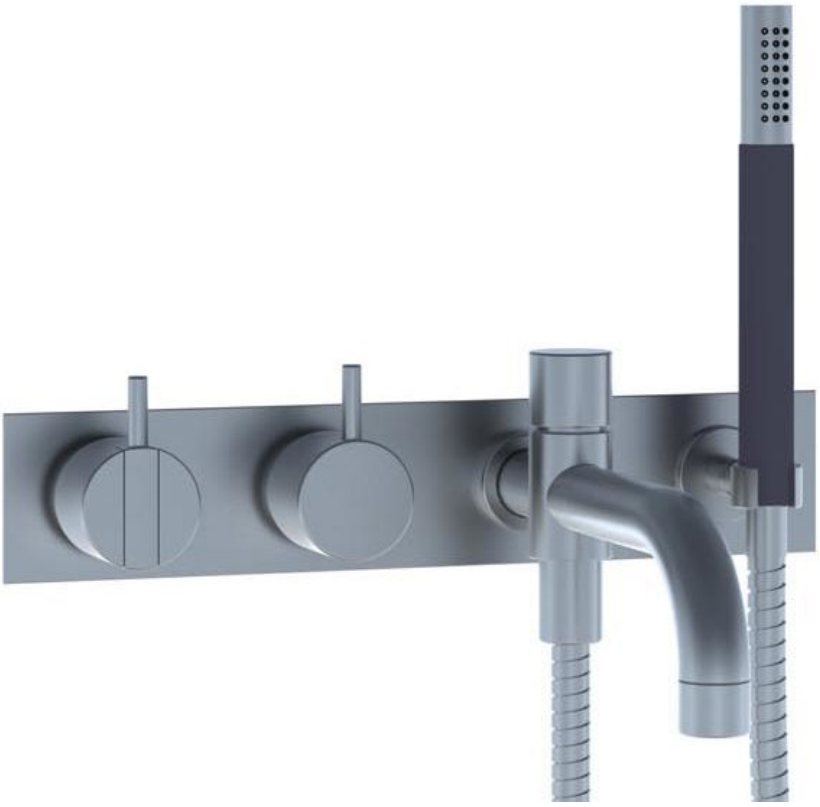

2444DT8-061

Mezclador monomando empotrado a pared con válvula cerámica e inversor. 2444DT8-061UP = Cuerpo empotrado 2400N.2444DT8-061AP = Mando NR21, mando NR24G, cabeza de ducha 060 a pared, caño 040D de 200 mm para bañera con inversor para ducha de mano, placa de 4 orificios 2004 de 60 x 309 mm y soporte ducha de mano T8.

Flujo

	Bar:	**1,0**	**2,0**	**3,0**	**4,0**	**5,0**
060	(l/min)	11,6	16,3	20,0	23,1	25,8
T2	(l/min)	5,5	7,8	9,5	11,0	12,3
040D	(l/min)	8,7	12,2	15,0	17,3	19,4

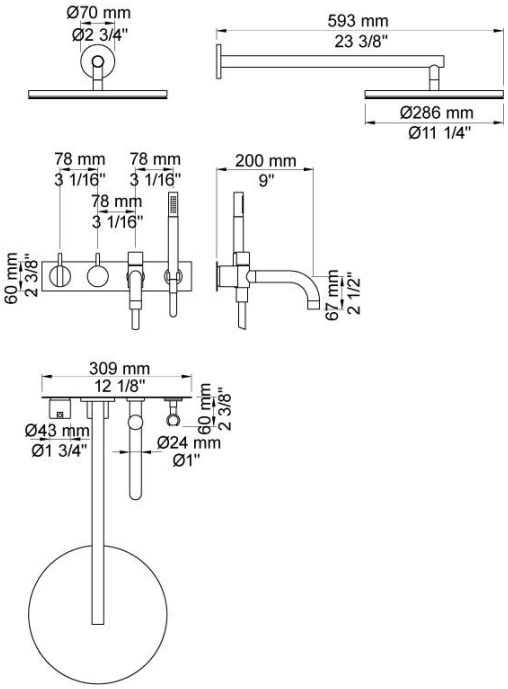

Disponible en colores

02 Gris	25 Rosa
04 Azul claro	27 Negro mate
05 Naranja	28 Blanco mate
06 Verde claro	60 Negro
08 Amarillo	61 Negro cepillado
09 Gris oscuro	62 Negro profundo
12 Mocca	63 Cobre
14 Rojo brillante	64 Cobre cepillado
15 Azul oscuro	65 Oro
17 Negro gloss	70 Oro cepillado
18 Blanco	Acero inoxidable cepillado
19 Latón natural	Color 68, Plata
20 Cromo cepillado	Cromo
21 Rojo carmin	

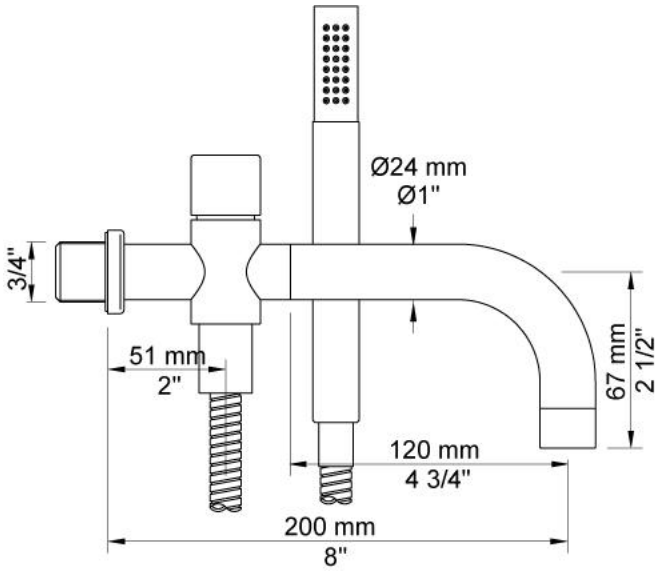

040D
Caño para bañera de 200 mm con inversor para ducha de mano.
Inlcuye ducha de mano T2.

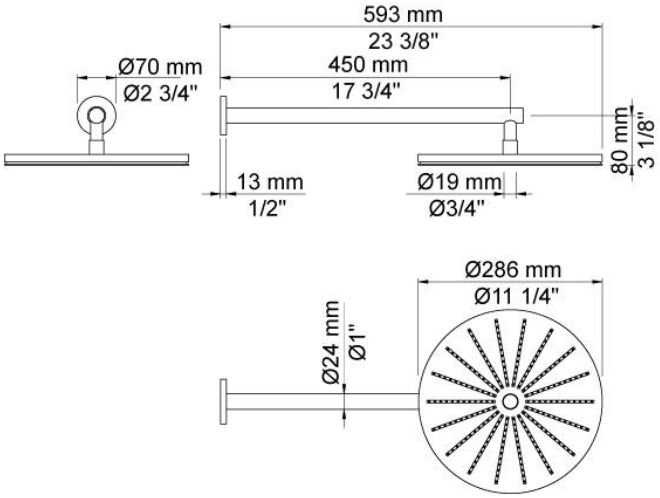

060
Cabezal de ducha circular a pared.

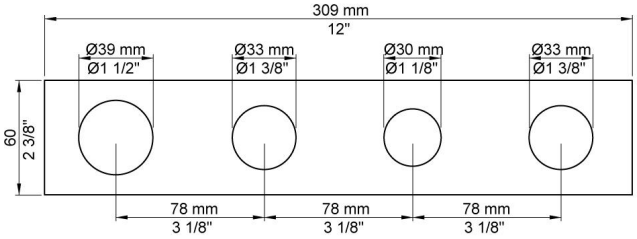

2004
Placa de 4 orificios de 60 x 309 mm. Orificios Ø39 mm, Ø33 mm, Ø30 mm y Ø33 mm.

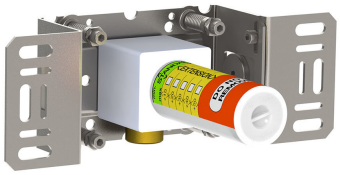

200M
Salida separada.

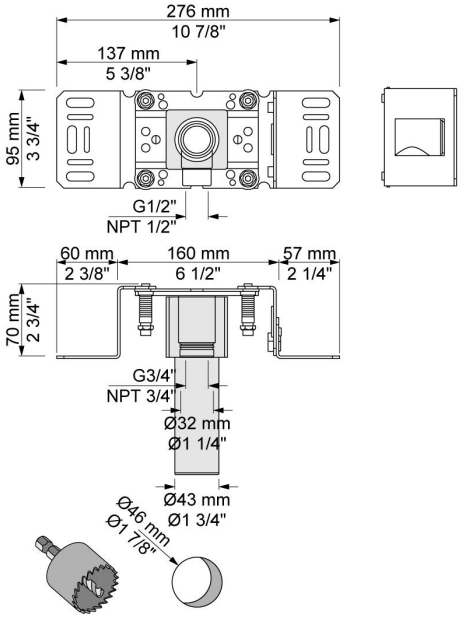

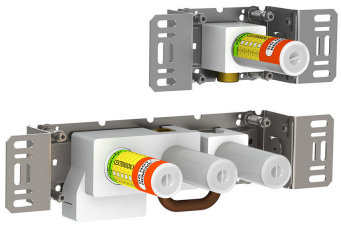

2400N
Cuerpo empotrado para mezclador monomando para caudal alto con inversor, salida fija y salida separada 200M.

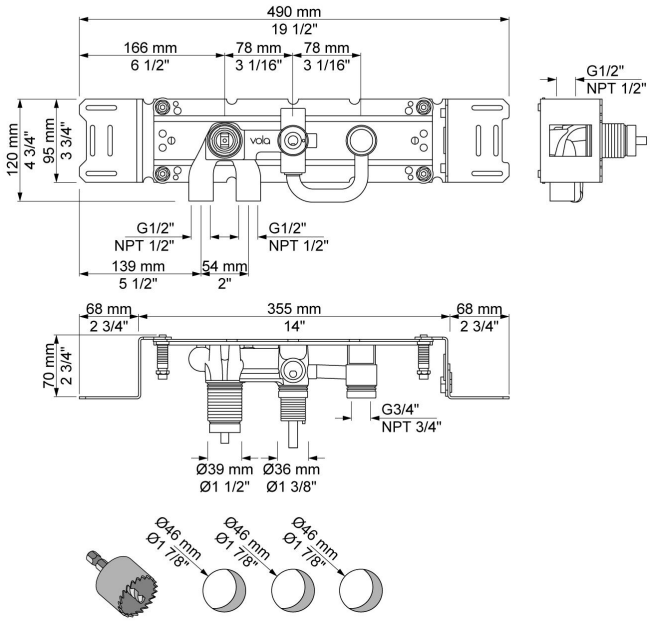

NR21
Mando para cuerpo empotrado 2100, 2200, 2300, 2400 (incluidas variantes).

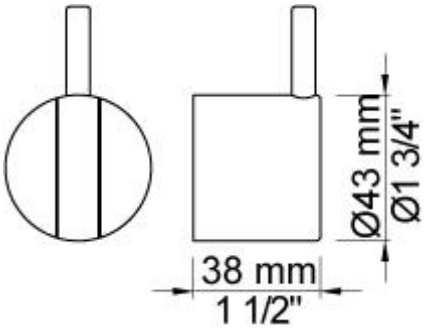

NR24G
Mando para inversor 2400 (incluidas variantes) con palanca del mismo color (Standard).

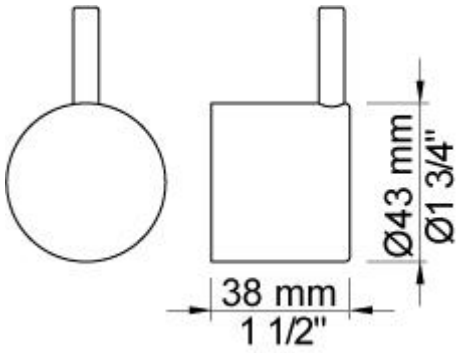

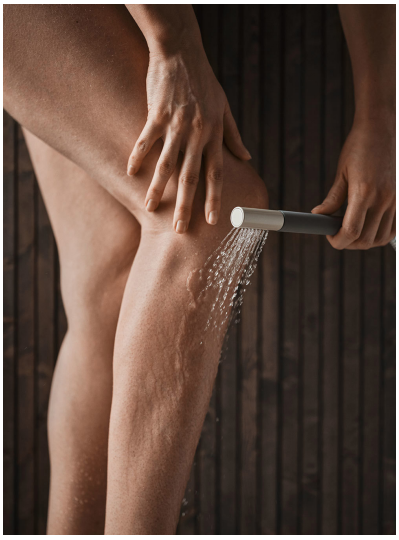

T2
Ducha de mano con flexo de 1.5 m.

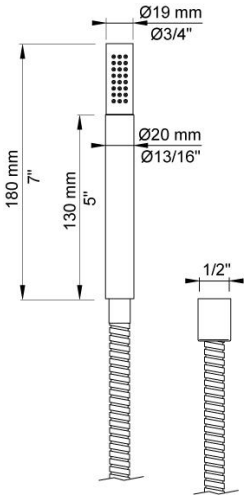
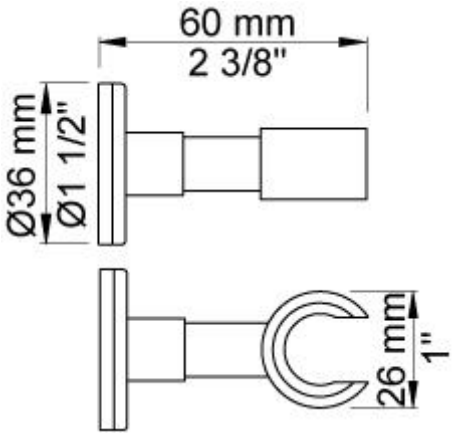
T8
Soporte para ducha de mano. Para montaje bajo.