| | |
|---|---|
| | Fecha: |
| | Cliente: |
| | Proyecto: |

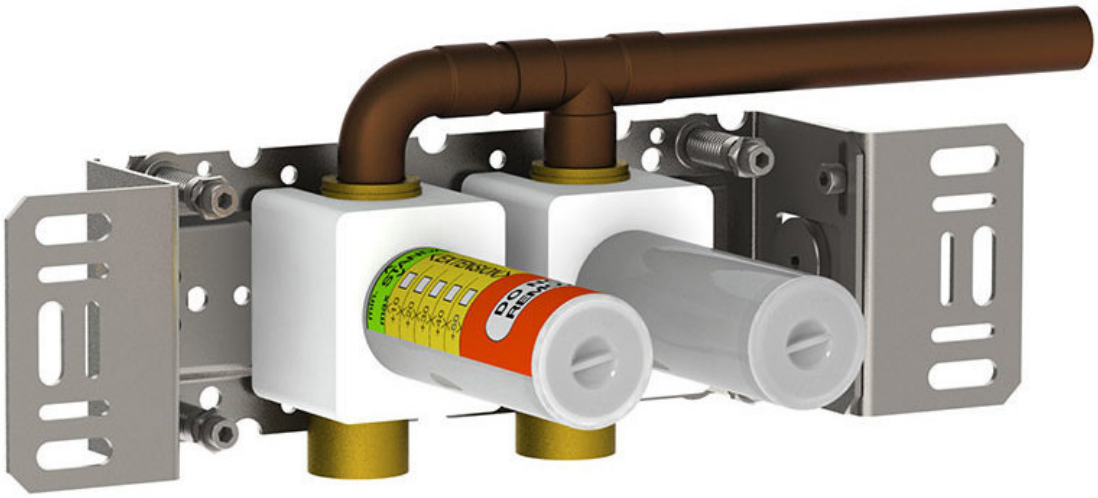

REACH COMPLIANCE

RoHS

SVGW

**2700**

Como 700. Para caudal alto.

**Flujo**

| | **Bar:** | **1,0** | **2,0** | **3,0** | **4,0** | **5,0** |
|---|---|---|---|---|---|---|
| 2700 | (l/min) | 37,5 | 53,1 | 65,0 | 75,1 | 83,9 |

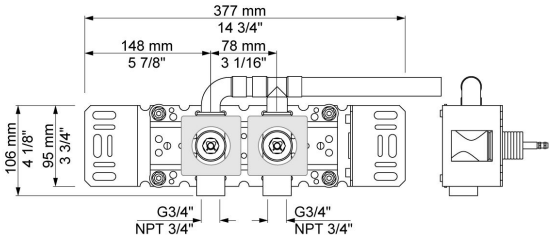


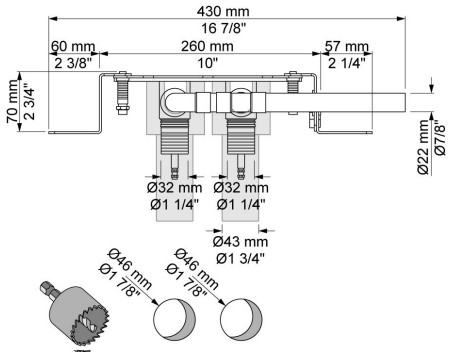


**Disponible en colores**

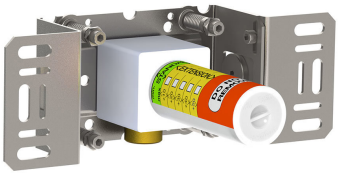
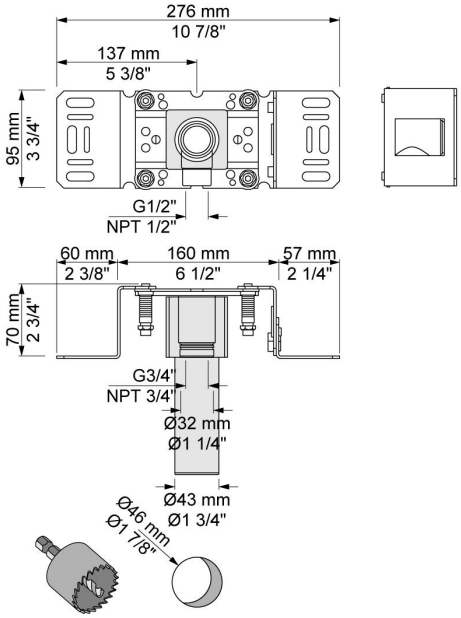
**200M**
Salida separada.