	Fecha:
	Cliente:
	Proyecto:

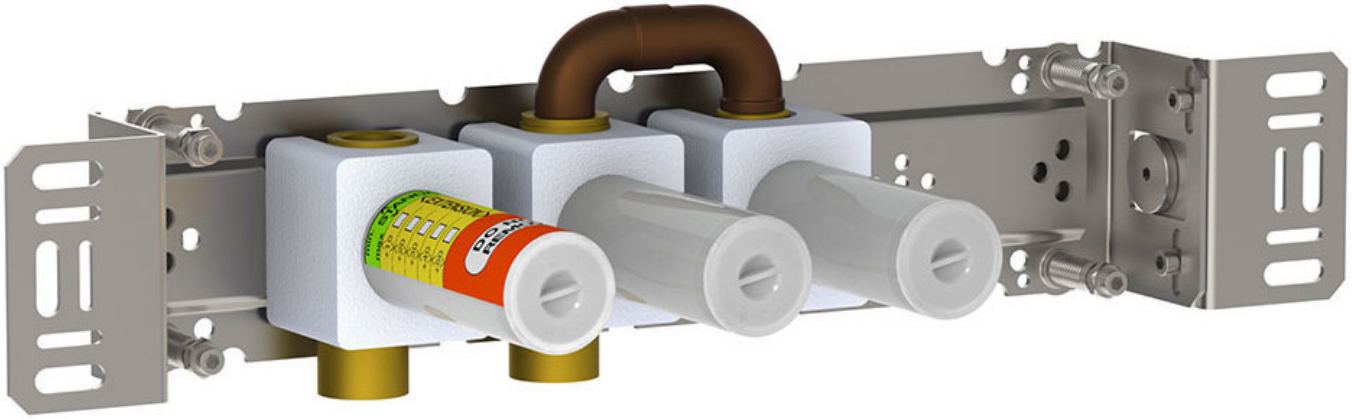

2800

Cuerpo empotrado para válvula de paso, salida separada 200M.

Flujo

	Bar:	**1,0**	**2,0**	**3,0**	**4,0**	**5,0**
2800 [1)]	(l/min)	28,9	40,8	50,0	57,7	64,5

[1)] Per outlet

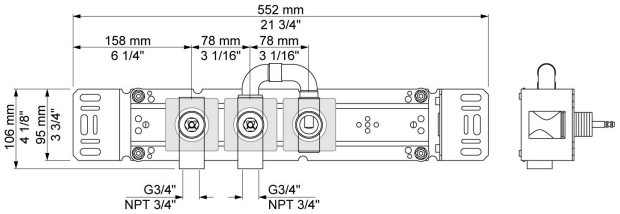

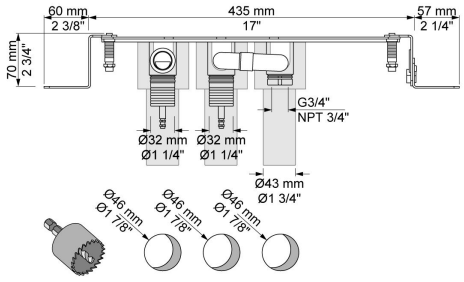

Disponible en colores

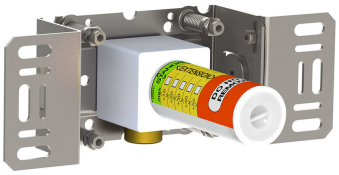
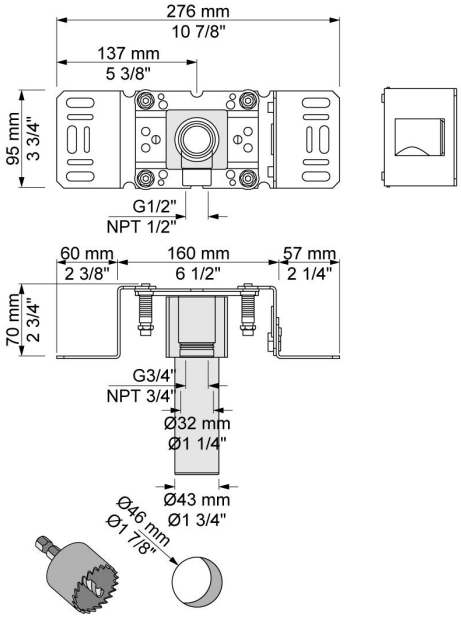
200M
Salida separada.