	Fecha:
	Cliente:
	Proyecto:

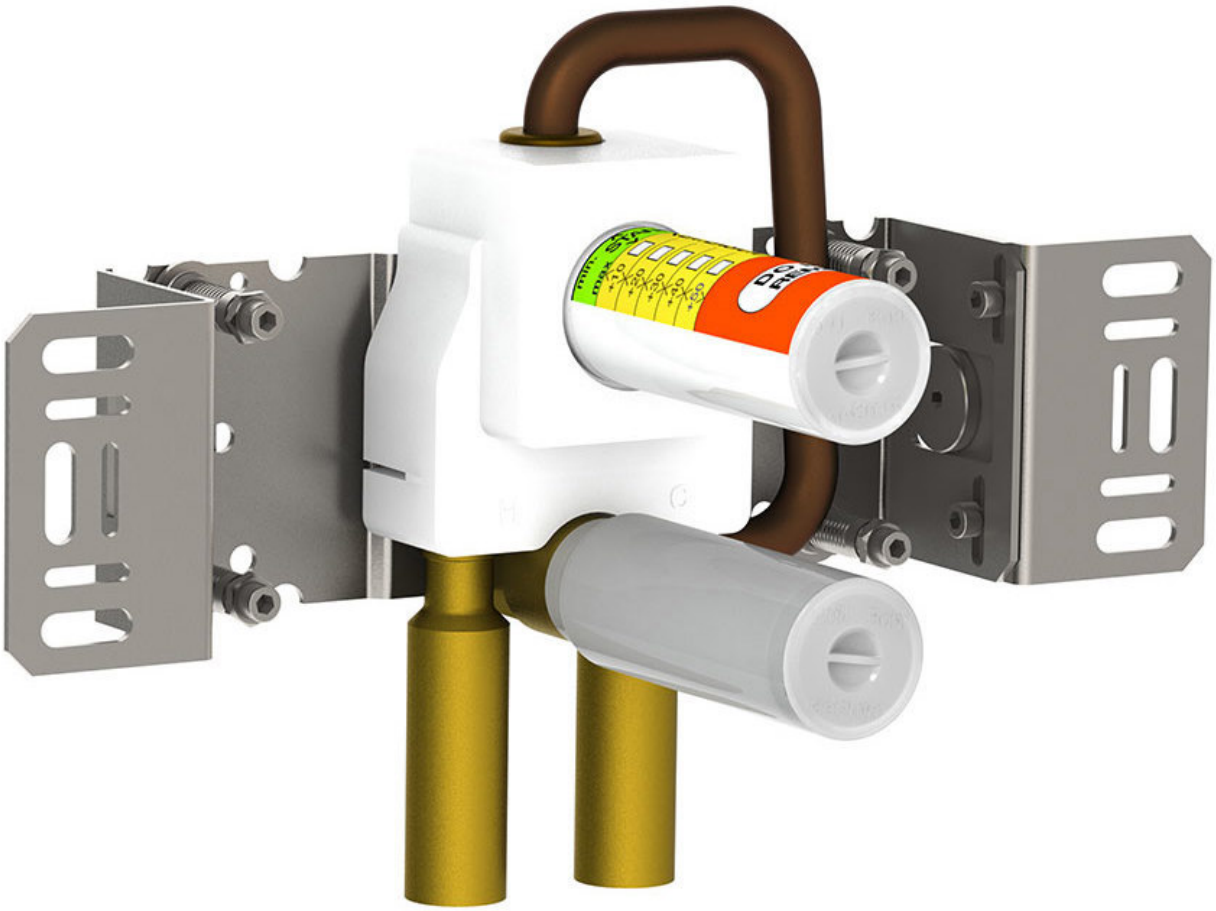

300

Cuerpo empotrado para mezclador monomando con salida fija para instalación vertical.

Flujo

	Bar:	**1,0**	**2,0**	**3,0**	**4,0**	**5,0**
300	(l/min)	10,4	14,7	18,0	20,8	23,2

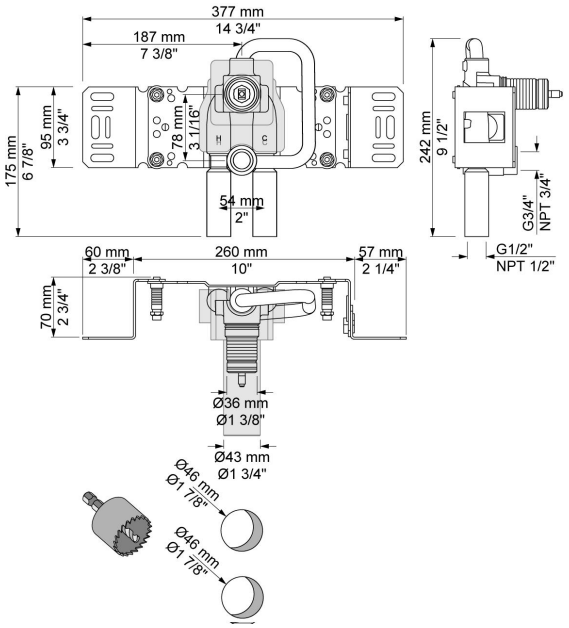

Disponible en colores

60 Negro	64 Cobre cepillado
61 Negro cepillado	65 Oro
62 Negro profundo	70 Oro cepillado
63 Cobre	Color 68, Plata