	Fecha:
	Cliente:
	Proyecto:

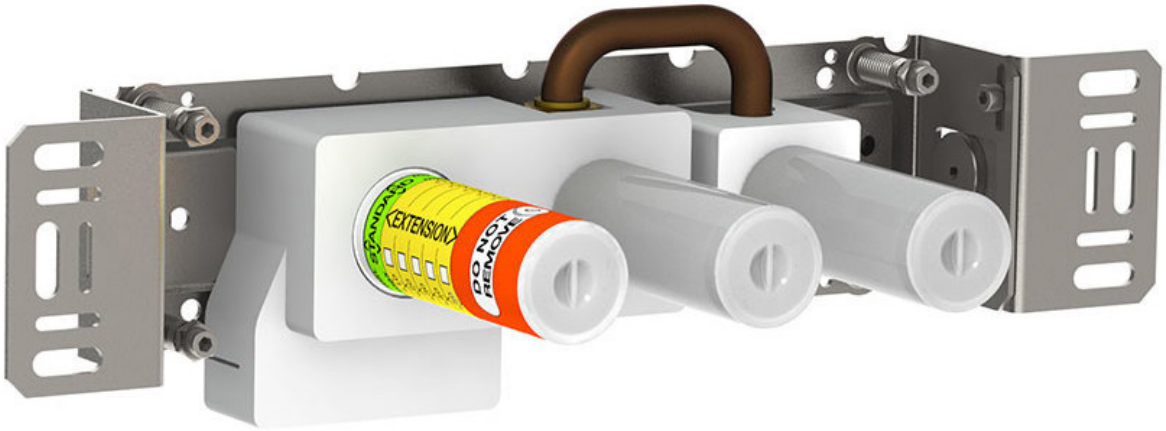

400TV

Cuerpo empotrado para mezclador monomando para caudal alto con inversor, salida para llenado de bañera, ducha de mano.

Flujo

	Bar:	**1,0**	**2,0**	**3,0**	**4,0**	**5,0**
400TV	(l/min)	8,7	12,2	15,0	17,3	19,4

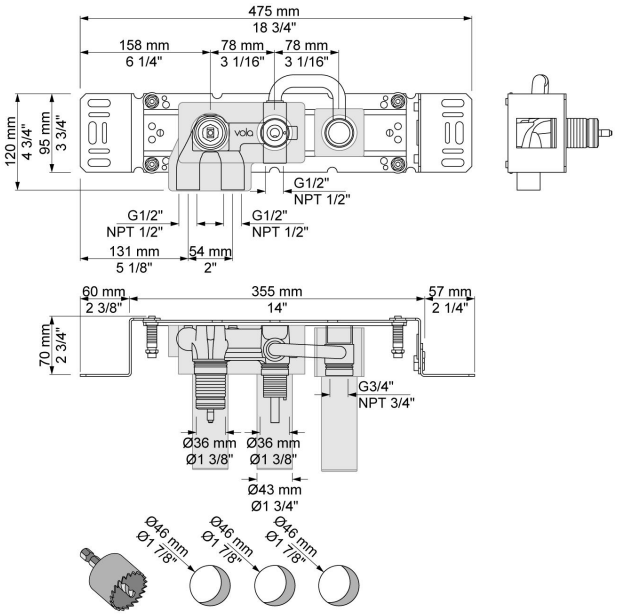

Disponible en colores