	Fecha:
	Cliente:
	Proyecto:

5400NVA3

Cuerpo empotrado para mezclador monomando con inversor de 3 vías. Incluye salida premontada.Conexión de ¾" para tubería de cobre, acero, hierro o poliestireno extrusionado (pex).

Flujo

	Bar:	**1,0**	**2,0**	**3,0**	**4,0**	**5,0**
Salida 1	(l/min)	18,5	26,1	32,0	37,0	41,3
Salida 2	(l/min)	18,5	26,1	32,0	37,0	41,3
Salilda 3	(l/min)	18,5	26,1	32,0	37,0	41,3
Cal Outlet 1	(l/min)	4,4	6,2	7,6	7,6	7,6
Cal Outlet 2	(l/min)	4,4	6,2	7,6	7,6	7,6
Cal Outlet 3	(l/min)	4,4	6,2	7,6	7,6	7,6

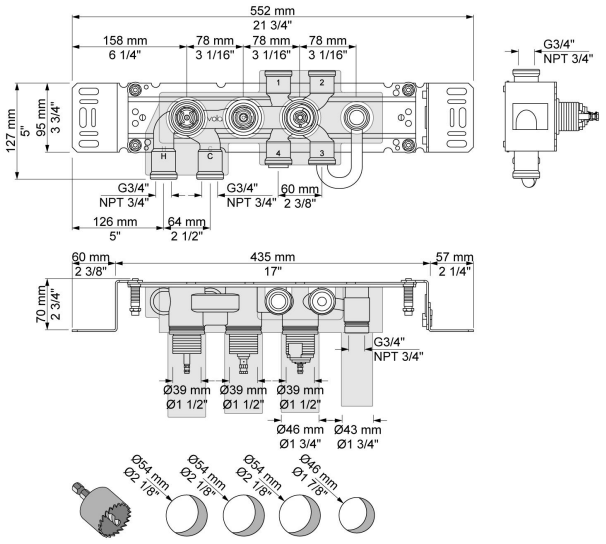

Disponible en colores